COMUNE DI FORLIMPOPOLI

NUOVA LOTTIZZAZIONE VIA NUOVE FONDINE

SCHEDA DI RUE N. 12 - FORLIMPOPOLI

Progettisti:

Nominativo: ARCH. IVAN GATTA

Firma:

Timbro:

Nominativo: GEOM. MAURO CAMPRINI

Firma:

Timbro:

Nominativo: ING. ENRICO VENTURI

Firma

Timbro:

Proprietari:

Nominativo: Barbiani Nazario
BRBNZR61B17D705V

Firma:

Tavola:

SCHEMA IMPIANTI TECNOLOGICI INVARIANZA IDRAULICA

Data:	Scala:	Num. Tav.
Gennaio 2023	1:200 1:20	06f

STUDIO TECNICO
ARCH. IVAN GATTA
GEOM. MAURO CAMPRINI
ING. ENRICO VENTURI
Viale Roma n.133, Forlì (FC)
tel. 0543 33653 fax. 0543 377497

PLANIMETRIA GENERALE scala 1:200

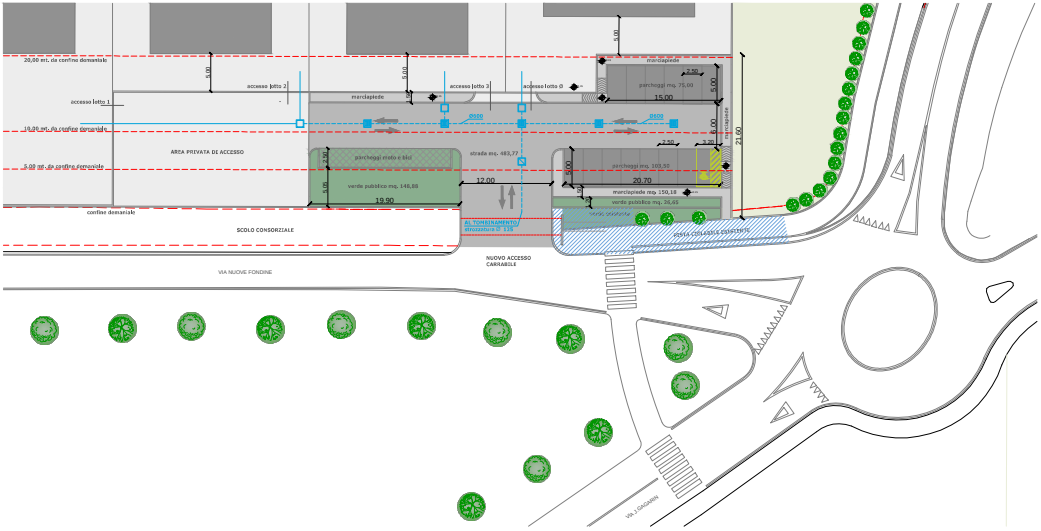

TABELLA DI CALCOLO

superfici pertinenziali di progetto		superfici pertinenziali di progetto	
lotto 1	744,00	lotto 1	372,00
lotto 2	391,00	lotto 2	209,00
lotto 3	391,00	lotto 3	392,00
lotto 0	1.000,00	lotto 0	1.000,00
area private di accesso	483,00	area private di accesso	483,00
verde pubblico e parcheggio mono	175,00	parcheggio	175,00
area di ampliamento	803,00	verde	803,00
TOTALE DI PROGETTO	3.986,00	TOTALE DI PROGETTO	2.298,00

	A	B	C	D	E	F
A	superficie territoriale	10833,00				
B	superficie impermeabile esistente **	0,00				
C	superficie impermeabile di progetto	2298,00				
D	superficie permeabile esistente **	10833,00				
E	superficie permeabile di progetto **	8535,00				
F	Lotto saturo					
G	Calcolo SIC ** - precedente		(0,8 X A)/(A + (0,20 X A)/(A1)) *	0,8		
H	Calcolo SIC ** - progetto		(0,8 X A)/(A1 + (0,20 X A)/(A1)) *	0,36		
I	W = mc /ha		(500/(0)/(B/C)+(D/E)+(1,5 X B)/(10 X A)/(A1))	140,46		
M	VOLUME DI PROGETTO		PM = (10000 X A) / (W)	169,89		

TABELLA DERIVATA DALLA CITATA DIRETTIVA DEL COMITATO ISTITUZIONALE APPROVATA CON DELIBERA N°20 DEL 20/10/2003 - DI RAPPRESENTATIVA DEL DIMENSIONAMENTO DEL VOLUME D'INVASO NECESSARIO PER IL RAGGIUNGIMENTO DELL'INVARIANZA IDRAULICA PER GLI INTERVENTI IN PROGETTO

DIMENSIONAMENTO ACCORGIMENTI DI LAMINAZIONE PER I VOLUMI DI ACQUA GENERATI DALLE TRASFORMAZIONI IN PROGETTO, RIFERITA ALL'INTERO COMPARTO DI INTERVENTO.

Volume necessario per adempimento disposti normativi **141,33 mc**

N.B:Il volume minimo da reperire per l'invarianza per l'intero comparto è pari a 141,33 mc di cui 27,13 mc sono relativi alla porzione adibita a parcheggio e la restante parte pari a 114,20 mc da attribuire in parti uguali ai quattro lotti, pertanto ciascun lotto dovrà reperire 28,55 mc per il rispetto dell'invarianza.

STATO ATTUALE

-Superficie Territoriale Totale = mq 10833,00
-Superficie Permeabile Esistente = mq 10833,00
-Superficie Impermeabile Esistente = mq 0

Superfici Permeabili

-Lotto di progetto = mq 10833,00

Superfici Impermeabili

-Pavimentazioni in Ghiaia o Battuto = mq 0
-Copertura = mq 0

STATO DI PROGETTO

-Superficie Territoriale Totale = mq 10833,00
-Superficie Permeabile di Progetto = mq 8535,00
-Superficie Impermeabile di Progetto = mq 2298,00

Superfici Permeabili

-Aree Verdi e agricole = mq 8535,00

Superfici Impermeabili

-Rampe, coperture, marciapiedi = mq 2298,00

CALCOLO INVARIANZA IDRAULICA PARCHEGGIO

71,00 m di Ø 600 = (0,283 x 71,00) x 80% = 16,07 mc

8 pozzetti 1,20 x 1,20 x 1,20 = (1,728 x 8) x 80% = 11,06 mc

TOTALE 27,13 mc

PARTICOLARI FOGNATURE ACQUE BIANCHE

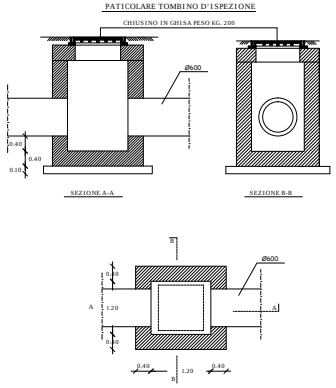

SCHEMA IMPIANTI TECNOLOGICI RETE FOGNATURA BIANCA E NERA

LEGENDA SIMBOLI GRAFICI

- LINEA TUBAZIONE BIANCHE Ø600
- CABLOTTO 50x50 STRADALE CON POZZETTO 120x120x120 INCLUSI N°4 200 AI SEDE STRADALE E DI PARCHEGGIO (COMECHIO C 250)
- POZZETTO 120x120x120
- POZZETTO CON GUARDIA IDRAULICA